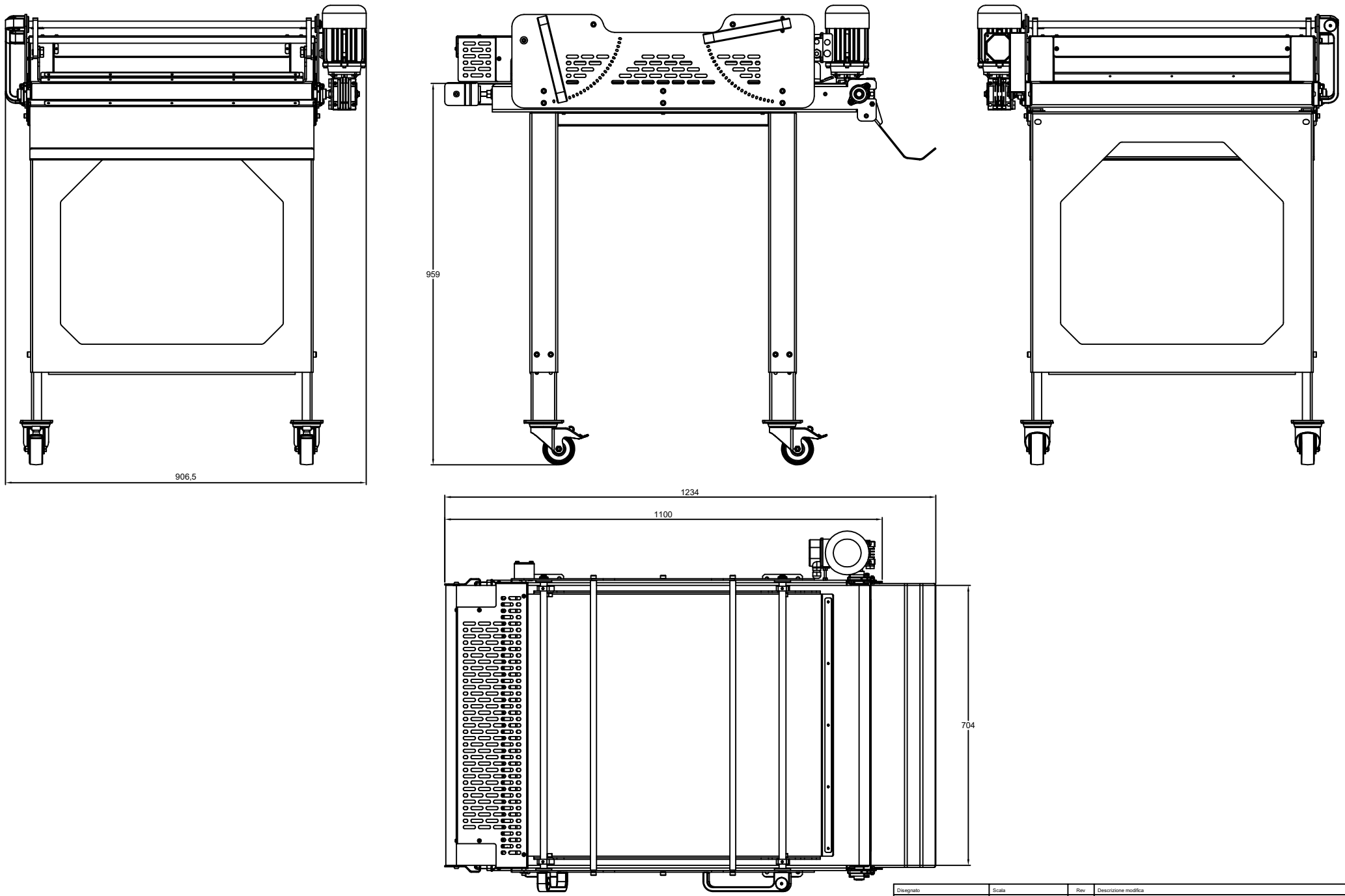

Disegnato	Scala	Rev	Descrizione modifica
15-06-18 Paolo	1:1	.	.

F700_img_1.png

Macchine ed impianti per panifici pasticcerie, pizzerie e pastifici

Giotec srl – Via Progresso, 90 – 36035 Marano Vicentino (VI)

Codice disegno

83001050

Proprieta' intellettuale di Giotec srl - Ai sensi delle vigenti disposizioni di legge, il disegno non può essere riprodotto ne' comunicato a terzi o a ditte concorrenti